МИНИАТЮРНЫЙ СЧЕТЧИК (серия LA8N)

▣ Информация для заказа

L A 8 N – B F

F	Универсальный вход по напряжению
N	Без внешнего источника питания
B	Литиевая батарея
N	DIN Ш48 x В24мм
8	99999999 (разрядность)
A	Счетчик
L	ЖК-дисплей

▣ Технические характеристики

Серия		LA8N-BN	LA8N-BF
Разрядность		8	
Внешний вид и габаритные размеры [Ш x В x Д]		CE c UL us [48 x 24 x 54мм] НОВИНКА	
Дисплей		ЖК тип с гашением нуля (высота: 8,7мм)	
Режим работы		Только сложение	
Источник питания, [В]		Встроенная литиевая батарейка	
Тип входа		Без внешнего источника питания	Универсальный вход по напряжению
Скорость подсчета		1 / 30 / 1к (имп/с)	20имп/с
Вход подсчета		Остаточное напряжение при коротком замыкании: макс. 0,5В	Старт: 24 – 240В~ / 6 – 24В= Удержание: 0 – 2В~ / 0 – 2,4В=
Внешний сброс		Без внешнего питания	
Мин. сигнал для сброса		Мин. 20мс	
Ресурс батарейки		Приблизительно 7 лет при 20°C	
Внешний переключатель		SW1(★1), SW2(★2)	SW1(★1)
Сопротивление изоляции		Мин. 100 Ом (при 500 В=)	
Диэлектрическая прочность		(★3) 2000В~, 60Гц за 1 мин	
Вибрация	Предельная	0,75мм амплитуда при частоте 10 – 55Гц по каждому из направлений X, Y, Z за 1 ч	
	Допустимая	0,3мм амплитуда при частоте 10 – 55Гц по каждому из направлений X, Y, Z за 10 мин	
Ударопрочность	Предельная	300м/с^2 (~30G) в направлении X, Y, Z за 3 интервала времени	
	Допустимая	100м/с^2 (~10G) в направлении X, Y, Z за 3 интервала времени	
Температура окруж. среды		-10 – +55°C (при незамерзании)	
Температура хранения		-25 – +65°C (при незамерзании)	
Влажность		35 – 85%	

(★1) Включает/выключает функцию сброса
(★2) SW2 устанавливает скорость подсчета
(★3) Без внешнего питания: между всеми клеммами. Универсальный вход по напряжению: между входной клеммой и входом сброса, все клеммы

▣ Подсоединение

● **Без внешнего питания**

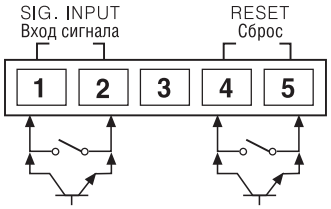

※ Используйте надежные контакты, способные выдерживать ток 10мА
※ Клеммы 2 и 5 имеют соединение внутри (без изоляции)

● **Универсальный вход по напряжению**

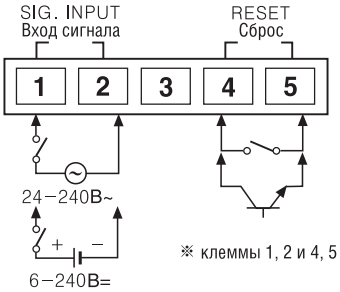

※ клеммы 1, 2 и 4, 5 изолированы

▣ Размеры

● Крепежная скоба

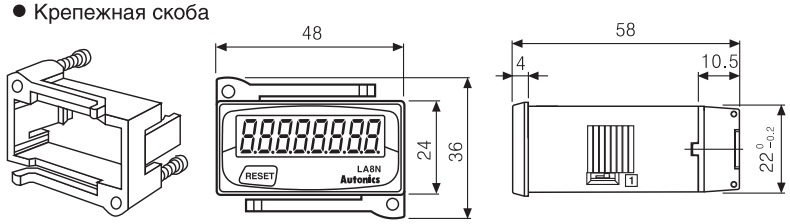

● Монтажные отверстия в панели

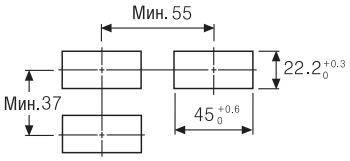

Единицы: мм

СЧЕТЧИК / ТАЙМЕР (серии CTY / CTS / CT)

▣ Информация для заказа

CT 6 S – 2P

I	Индикатор (нет выхода)
	Одинарная уставка
2P	Двойная уставка
Y	DIN Ш72 x В36мм
S	DIN Ш48 x В48мм
	DIN Ш72 x В72мм
4	9999 (разрядность)
6	999999 (разрядность)
CT	Счетчик / Таймер

▣ Свойства

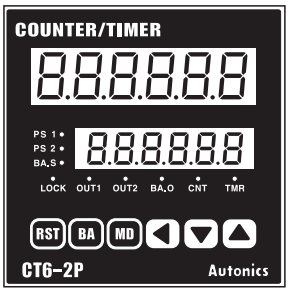

- Возможность выбора функции Счетчика или Таймера
- Функция масштабирования
- Программируемая скорость подсчета до 10 кимп/с
- Функция подсчета групп , только для CT6, CT6-2P
- Возможность индивидуальной установки времени ВКЛ./ВЫКЛ. в режиме фликера (FLK)

▣ Технические характеристики

Серия			СЕРИЯ CTY	СЕРИЯ CTS		СЕРИЯ CT
Разрядность			6	4	6	6
Модель	Одинарная уставка		CT6Y	CT4S	CT6S	CT6
	Двойная уставка		CT6Y-2P	CT4S-2P	CT6S-2P	CT6-2P
	Индикация		CT6Y-I	———	CT6S-I	CT6-I
Внешний вид и габаритные размеры [Ш x В x Д]			CE c UL us новинка [72 x 36 x 77мм]	CE c UL us 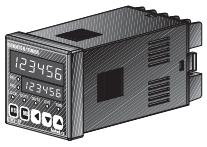 [48 x 48 x 90мм]		CE c UL us [72 x 72 x 85мм]
Питание (В)	(~)		100 – 240 В~ 50/60Гц			
	(=)		24 – 60В=			
Допустим. диапазон напряжения			90 – 110% от номинального			
Потребляемое напряжение	(~)		Индикатор: ~ 9ВА, одинарная и двойная уставка: ~10ВА			
	(=)		Индикатор и одинарная уставка: ~ 5Вт, Двойная уставка: ~ 6Вт			
Скорость счета INA, INB			1, 30, 1к, 5к, 10к (имп/с)			
Диапазон масштабирования			0,001 – 99,999 (6 разрядов), 0,01 – 9,99 (4 разряда)			
Мин. длительность входного сигнала	Счетчик		Вход сигнала сброса: 1мс или 2мс			
	Таймер		INA, INHIBIT (запрет), RESET (сброс): выбор 1мс или 20мс			INA, RESET, INHIBIT, BATCH RESET (групповой сброс) (кроме CT6-I): 1мс или 20мс
Вход			• Вход с возможностью выбора NPN/PNP С напряжением: 5,4кОм (импеданс входа), уровень напряжения «H» (высокий): 5 – 30В=; уровень напряжения «L» (низкий): 0 – 2В= Без напряжения: импеданс при коротком замыкании: макс. 1кОм, остаточное напряжение: макс. 2В=, импеданс в разомкнутой цепи: мин. 100кОм			
Выход в режиме “One-shot”			10 / 50 / 100 / 200 / 500 / 1000 / 2000 / 5000мс			
Выход управления	Контакт	Тип	Одинарная уставка: Н.О. + Н.З Двойная уставка: Н.О для первого выхода, Н.О. + Н.З для второго выхода	Одинарная уставка Н.О. + Н.З Двойная уставка: Н.О для первого/второго выхода		
		Нагрузка	Н.О.: 250В~ 3А при активной нагрузке, Н.З.: 250В~ 2А при активной нагрузке			
	Транзисторный	Тип	Одинарная уставка: 1 NPN открытый коллектор Двойная уставка: 1 NPN открытый коллектор			Одинарная уставка: 2 NPN открытый коллектор Двойная уставка: 3 NPN открытый коллектор
		Нагрузка	Макс. 30В= , макс. 100мА			
Хранение данных в памяти			10 лет (при использовании полупроводникового модуля паямяти)			
Питание внешнего датчика			12В= ±10%, макс. 100мА			
Точность задания времени	Ошибка на повторение		Подача питания: макс. ±0.01% ± 0.05с Стартовый сигнал: макс. ±0.01% ± 0.03с			
	Ошибка уставки					
	Ошибка из-за напряжения					
	Ошибка температуры					

▣ Подсоединение

●CT6Y (Нет OUT1)
●CT6Y-2P
●CT6Y-I (Нет выходного сигнала)

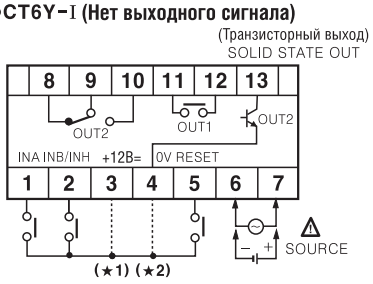

※(★1) : **PNP выход**
※(★2) : **NPN выход**

Сигнал INA – ВХ1
Сигнал INB – ВХ2
Сигнал INH – ЗАПРЕТ
Сигнал RESET – СБРОС
Сигнал BATCH RESET – ГРУПП СБРОС

●CT4S-2P, CT6S-2P
●CT6S-I (Нет выходного сигнала)

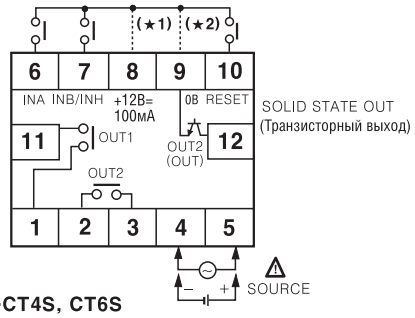

●CT4S, CT6S

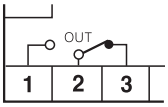

※ **Клемма INA (terminal)**
• Работа счетчика: работает как сигнал INA или как сигнал INH
• Работа таймера: работает как (START) «старт»

●CT6 (Нет OUT1)
●CT6-2P
●CT6-I (Нет выходного сигнала)

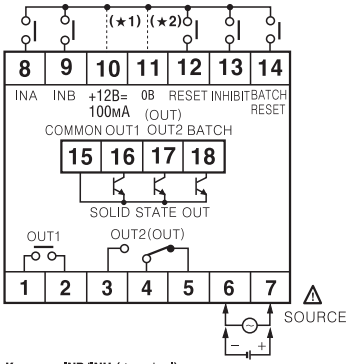

※ **Клемма INB/INH (** terminal**)**
• Работа счетчика: работает как сигнал INB
• Работа таймера: работает как сигнал INH
Если сигнал (INH) ЗАПРЕТ подан при включенном режиме работы Таймера, работа останавливается (удержание) HOLD

СЧЕТЧИК / ТАЙМЕР (серия FX)

▣ Информация для заказа

FX 4 □ – □

I	Индикатор (нет выхода)
	Одинарная уставка
2P	Двойная уставка
	DIN Ш72 x В72мм
H	DIN Ш48 x В96мм
L	DIN Ш144 x В72мм
4	9999 (разрядность)
6	999999 (разрядность)
FX	Счетчик / Таймер

FX 4 S – □

I	Индикатор (нет выхода)
	Одинарная уставка
Y	DIN Ш72 x В36мм
S	DIN Ш48 x В48мм
4	9999 (разрядность)
5	99999 (разрядность)
6	999999 (разрядность)
FX	Счетчик / Таймер

▣ Технические характеристики

Серия			СЕРИЯ FX								
Разрядность			4	6	4	5	4	6	4	4	6
Модель	Одинарная уставка		———	———	FX4S	———	FX4	FX6	FX4H	———	———
	Двойная уставка		———	———	———	———	FX4-2P	FX6-2P	FX4H-2P	FX4L-2P	FX6L-2P
	Индикация		FX4Y-I	FX6Y-I	———	FX5S-I	FX4-I	FX6-I	FX4H-I	FX4L-I	FX6L-I
Внешний вид и габаритные размеры, [Ш x В x Д]			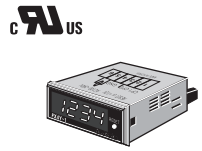 [72 x 36 x 93мм]		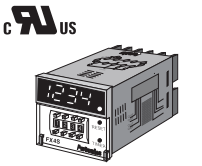 [48 x 48 x 91мм]		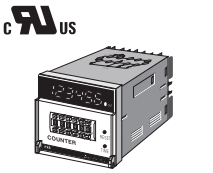 [72 x 72 x 112мм]		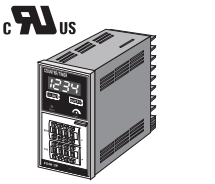 [48 x 96 x 100мм]	[144 x 72 x 112мм]	
Режим работы			Сложение, вычитание, сложение/вычитание								
Питание			100 – 240В ~ 50/60Гц; 12 – 24В= (опционально) (90 – 110% от номинального)								
Макс. скорость счета			30; 5к (имп./с)				1; 30; 2к; 5к (имп./с)				
Вход	Счет (CP1, CP2)		Вход без напряжения ☞ Импеданс при коротком замыкании: макс. 470 Ом Остаточное напряжение при коротком замыкании: макс. 1В=, Импеданс в разомкнутой цепи: мин. 100кОм		● Вход с напряжением, вход без напряжения (возможность выбора PNP, NPN) (Вход с напряжением) импеданс входа: 5.4кОм, высокий «H» уровень: 5 – 30В=, низкий «L» уровень: 0 – 2В= (Вход без напряжения) импеданс при коротком замыкании: макс. 1кОм остаточное напряжение при коротком замыкании: макс. 2В=, импеданс в разомкнутой цепи: мин. 100кОм						
	Сброс										
Выход управления	Контакт	Тип	———		Н.О. + Н.З. (1с)	———	Одинарная уставка: Н.О. + Н.З. (1с) Двойная уставка, 1-й выход: Н.О. + Н.З. (1с), 2-й выход: Н.О. + Н.З. (1с)				
		Нагрузка			250В~, 3А при актив. нагруз.		250В~, 3А (при активной нагрузке)				
	Транзисторный	Тип	———		1 NPN (открыт. кол-тор)	———	Одинарная уставка: 1 NPN (открытый коллектор) Двойная уставка: 1 NPN (открытый коллектор) для ВЫХ1, 2 NPN (открытый коллектор) для ВЫХ2				
		Нагрузка			макс. 30В=, макс. 100мА		Макс. 30В=, макс. 100мА				

▣ Подсоединение

●FX4Y-I (Нет выходного сигнала)
●FX6Y-I (Нет выходного сигнала)

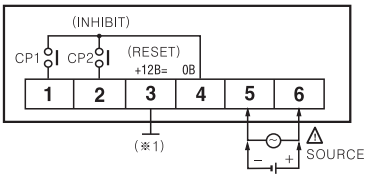

(※1) Можно выбрать сброс или питание датчика (+12В= 50мА) с помощью внутреннего переходного контакта.

●FX4S
●FX5S-I (Нет выхода)

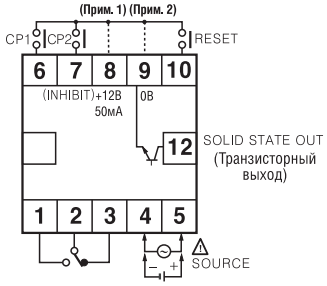

●FX4 (Нет вых 1)/ FX6 (Нет вых 1)
●FX4-2P / FX6-2P
●FX4-I (Нет выхода) / FX6-I (Нет выхода)

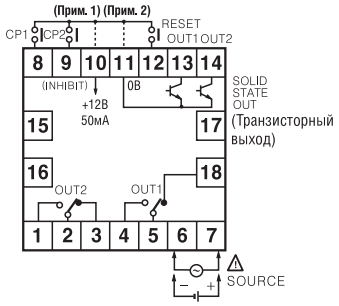

●FX4H (Нет OUT1)
●FX4H-2P
●FX4H-I (Нет выходого сигнала)

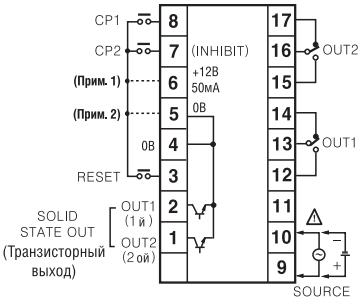

●FX4L-2P / FX6L-2P
●FX4L-I (Нет выходного сигнала) / FX6L-I (Нет выходного сигнала)

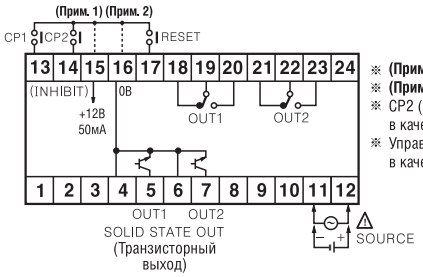

※ **(Прим. 1):** PNP выход
※ **(Прим. 2):** NPN выход
※ CP2 (запрет): Клемма удержания времени при использовании в качестве таймера
※ Управляется путем нажатия кнопки ON при использовании в качестве таймера

INHIBIT – ЗАПРЕТ
RESET – СБРОС
SOLID STATE OUT – Транзисторный выход

СЧЕТЧИК (серии FS, F/L, FM/LM)

▣ Информация для заказа

FS 4 A

A	Одинарная уставка
B	Индикатор (нет выхода)
4	9999 (разрядность)
5	99999 (разрядность)
FS	DIN Ш48 x В48мм

F 4 A M – 2P

	Одинарная уставка
2P	Двойная уставка
M	Функция измерения
A	Сброс
B	Индикатор (нет выхода)
4	9999 (разрядность)
6	999999 (разрядность)
F	DIN Ш72 x В72мм
L	DIN Ш144 x В72мм

※ Функции счета в прямом и обратном направлении, умножения и деления

▣ Технические характеристики

Серия			Стандартный тип				Счетчик измерений			
			СЕРИЯ FS		СЕРИЯ F	СЕРИЯ L	СЕРИЯ FM		СЕРИЯ LM	
Разрядность			4	5	8	8	4	6	4	6
Модель	Одинарная уставка		FS4A	———	F8A	L8A	F4AM	F6AM	———	———
	Двойная уставка		———	———	———	———	F4AM-2P	F6AM-2P	L4AM-2P	L6AM-2P
	Счетчик (индикатор)		———	FS5B	F8B	L8B	F4BM	F6BM	L4BM	L6BM
Внешний вид и габаритные размеры, [Ш x В x Д]			[48 x 48 x 85мм]		[72 x 72 x 113мм]	[144 x 72 x 112мм]	[72 x 72 x 112мм]		[144 x 72 x 112мм]	
Режим работы			Сложение, вычитание		Сложение, Вычитание, Сложение / Вычитание					
Питание			100 – 240В ~ 50/60Гц; 12 – 24В= (опционально) (90 – 110% от номинального)							
Макс. скорость счета			1, 30, 2к, 5к (имп/с) (выбирается DIP переключателем)							
Вход	Счет (CP1, CP2)		Вход без напряжения • Остаточное напряжение при коротком замык.: макс. 1В= • Импеданс при коротком замыкании: макс. 470ОМ • Импеданс в разомкнутой цепи: мин. 100ОМ		• Вход с напряжением, вход без напряжения (PNP, NPN) (Вход с напряжением) импеданс входа: 5.4кОм, «H» высокий уровень: 5 – 30В=, «L» низкий уровень: 0 – 2В= (Вход без напряжения) импеданс при коротком замыкании: макс. 1кОм Остаточное напряжение при коротком замыкании: макс. 2.0В=, импеданс в разомкнутой цепи: мин.100кОм					
	Сброс									
Выход управления	Контакт-ный	Тип	Н.О.	———	Н.О. + Н.З. (1с)		Одинарная уставка: Н.О. + Н.З. (1с) Двойная уставка: 1-й выход: Н.О., 2-й выход: Н.О.		Одинар. уставка: Н.О.+Н.З. (1с) Двойная уставка: 1-й выход: Н.О. + Н.З. (1с), 2-й выход: Н.О. + Н.З. (1с)	
		Нагрузка	250В~, 3А при актив. нагрузке	———	250В~, 3А при активной нагрузке					
	Транзис-торный	Тип	NPN (открытый коллектор)	———	NPN (открытый коллектор)		Одинарная уставка: NPN (открытый коллектор) Двойная уставка: 1-й выход NPN (открытый коллектор) 2-й выход NPN (открытый коллектор)			
		Нагрузка	макс. 30В=, макс. 100 мА	———	макс. 30В=, макс. 100мА					
Работа выхода в режиме “One-shot”			0,05 – 5с				Одинарная уставка: 0,5с фиксировано Двойная уставка: 0,05 – 5с			
Сохранение данных			10 лет (при использовании полупроводникового модуля памяти)							

▣ Подсоединение

●FS4A / FS5B (Нет выхода)

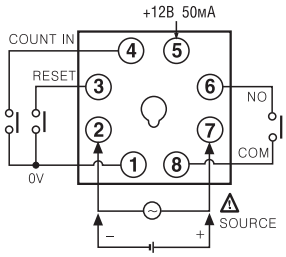

●F8A / F8B (Нет выхода)

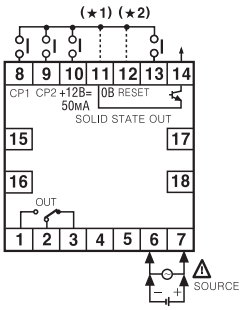

●L8A / L8B (Нет выхода)

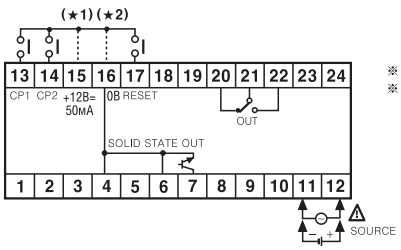

※(★1) : PNP вход
※(★2) : NPN вход

INHIBIT – ЗАПРЕТ
RESET – СБРОС
COUNT IN – СЧЕТ
SOLID STATE OUT – Транзисторный выход

●F□AM / F□AM-2P / F□BM (Нет выхода)

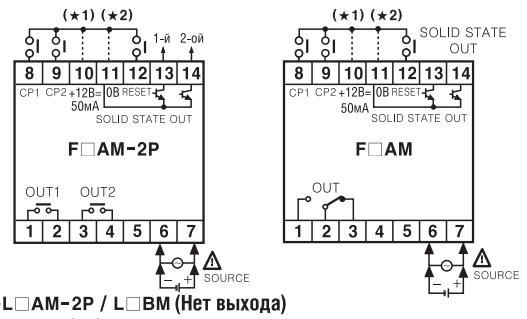

●L□AM-2P / L□BM (Нет выхода)

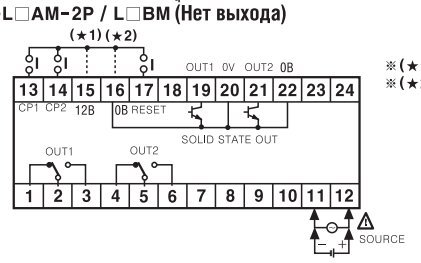

※(★1) : PNP вход
※(★2) : NPN вход