ДАТЧИК УГЛОВОГО ПЕРЕМЕЩЕНИЯ (серии E100H)

■ Информация для заказа

E100H	35	–	10000	–	6	–	N	–	5

Серия	Диаметр вала	Импульс/оборот	Выходная фаза	Выход	Источник питания
Диаметр Ø 100мм с полым сквозным валом	Ø 35мм	512, 1024, 10000	3 : A, B, Z 6 : A, $\overline{A}$, B, $\overline{B}$, Z, $\overline{Z}$	T : Комплементарный выход N : NPN (открытый коллектор) V : ВЫХ по напряжению L : ВЫХ Line drive (※)	5: 5В= ±5% 24: 12 – 24В= ±5%

※ Мощность line driver только для 5В=

■ Технические характеристики

Тип			Инкрементальный тип с полым сквозным валом, диаметр: Ø100 мм	
Модель	Комплементарный выход		E100H35 -□-3-T-5-□	E100H35 -□-3-T-24-□
	NPN выход открытый коллектор		E100H35 -□-3-N-5-□	E100H35 -□-3-N-24-□
	Выход по напряжению		E100H35 -□-3-V-5-□	E100H35 -□-3-V-24-□
	Выход Line drive		E100H35 -□-6-L-5-□	——
Внешний вид и габаритные размеры [Ø, Д]			CE (Кроме выхода для модели Line drive) 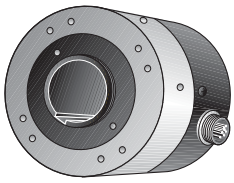 [Ø100мм, 72,5 мм]	
Разрешение (импульс/оборот)			512, 1024, 10000 (при отсутствии необходимого типа, возможно изготовление по заказу)	
Электрические характеристики	Выходная фаза		A, B, Z фаза (line driver: A, $\overline{A}$, B, $\overline{B}$, Z, $\overline{Z}$ фаза)	
	Разность фаз		Выход между A и B фазами : $\frac{T}{4} \pm \frac{T}{8}$ (T = один период фазы A)	
	Выход	Комплементарный выход	• Низкое ☞ ток нагрузки: макс. 30мА, остаточное напряжение: макс. 0,4В= • Высокое ☞ ток нагрузки: макс. 10мА, выходное напряжение: мин. 1,5В=	
		NPN (открытый коллектор)	Ток нагрузки: макс. 30мА, остаточное напряжение: макс. 0,4В=	
		ВЫХ по напряжению	Ток нагрузки: макс. 10мА, остаточное напряжение: макс. 0,4В=	
		ВЫХ Line drive	• Низкое ☞ ток нагрузки: макс. 20мА, остаточное напряжение: макс. 0,5В • Высокое ☞ ток нагрузки: макс. -20мА, выходное напряжение: мин. 2,5В	
	Время срабаты-вания (подъем/спад)	Комплементарный	Макс. 1мкс	• Условия измерения ☞Длина кабеля: 2м, 1 потребитель энергии = макс. 20мА
		NPN (открытый коллектор)	Макс. 1мкс	
		ВЫХ по напряжению	Макс. 1мкс	
		ВЫХ Line drive	Макс. 0,5мкс	
	Максимальная частота отклика		150кГц	
	Источник питания		• 5В= ±5% • 12 – 24В= ±5%	
	Потребление тока		Макс. 60мА (без нагрузки), Выход Line drive: макс. 50мА (без нагрузки)	
	Сопротивление изоляции		Мин. 100МОм (при 500В=)	
	Диэлектрическая прочность		750В ~ 50/60Гц за 1 мин (между всеми клеммами и корпусом)	
	Подсоединение		Выходной кабель, 200мм кабель с разъемом	
Механические характеристики	Пусковой момент		Макс. 200гс·см (0,02Н·м)	
	Инерция ротора		Макс. 800г·см² (8 x 10^{-5} кг·м²)	
	Нагрузка на вал		Радиальная: макс. 5кгс, Осевая: макс. 2.5 кгс	
	Макс. доп. скорость вращения		(★Прим. 1) 3600 об/мин.	
Виброустойчивость			1,5мм амплитуды при частоте 10 – 55Гц по любому из направлений X, Y, Z за 2 ч	
Ударопрочность			Макс. 75 G	
Температура окружающей среды			-10 – 70°C (при незамерзании). Хранение: -25 – 85°C	
Влажность			35 – 85 %, при хранении 35 – 90%	
Защита			IP 50 (IEC стандарт)	
Кабель			7P, Ø5мм, длина: 5м, экранированный кабель (выход Line drive: 10P, Ø7мм, длина 5м)	
Дополнительно			Кронштейн на пружинах 2EA	
Вес			Прибл. 1200г	

※ (★Прим. 1) Макс. допустимое кол-во оборотов ≥ Макс. кол-во оборотов срабатывания [Макс. кол. об. срабатывания = $\frac{\text{Макс. частота срабатывания}}{\text{Разрешение}} \times 60$ с]

Пожалуйста, выбирайте разрешение так, чтобы макс. количество оборотов получилось меньше макс. допустимого значения.

ДАТЧИК УГЛОВОГО ПЕРЕМЕЩЕНИЯ (серия E100H)

▣ Подсоединения

● Комплементарный выход/NPN открытый коллектор/ Выход по напряжению

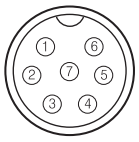

SCN−16−7P

N контакта	Функция	Цвет кабеля
①	+V	Коричневый
②	GND	Синий
③	ВЫХ A	Черный
④	ВЫХ B	Белый
⑤	ВЫХ Z	Оранжевый
⑥	F.G	Экран
⑦	N.C	N.C

※ Не используемые провода должны быть изолированы
※ Металлический корпус и экранированный кабель энкодера должны быть заземлены (F.G)

● Выход Line driver

DC−20−10P

N контакта	Функция	Цвет кабеля
①	+V	Коричневый
②	GND	Синий
③	ВЫХ A	Черный
④	ВЫХ $\overline{A}$	Красный
⑤	F.G	Экран
⑥	ВЫХ B	Серый
⑦	ВЫХ $\overline{B}$	Белый
⑧	ВЫХ Z	Оранжевый
⑨	ВЫХ $\overline{Z}$	Желтый
⑩	N.C	N.C

※ N.C (не подсоединен)

▣ Размеры

Единицы: мм

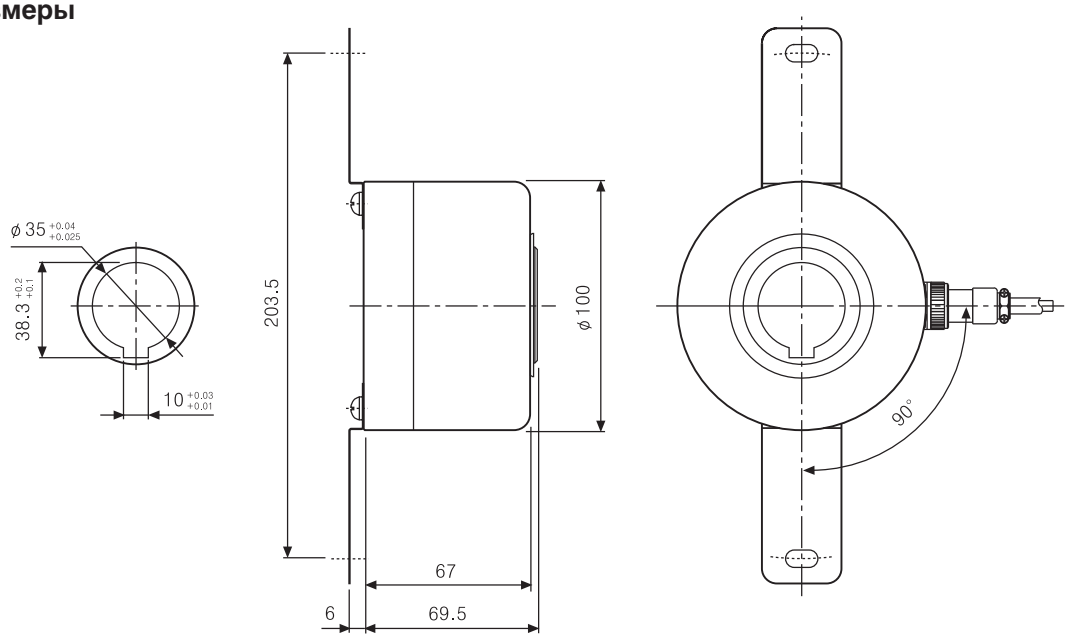

◎ Соединительный кабель

● Комплементарный выход / NPN открытый коллектор / Выход по напряжению

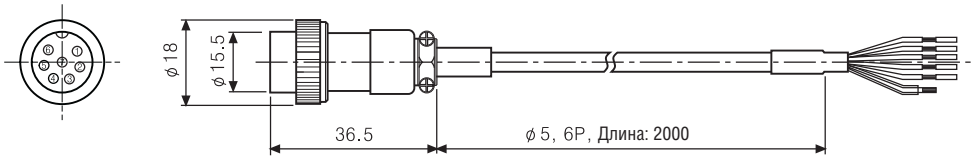

● Выход Line driver

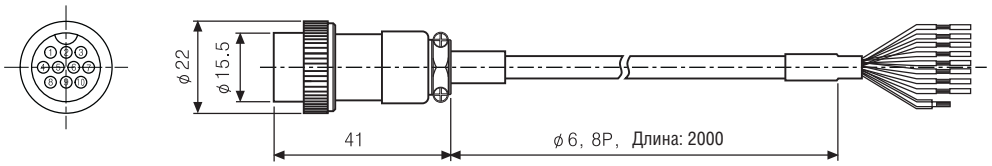

※ Дополнительно имеется возможность поставки кабеля длиной 10 м
※ Тип с выходным кабелем-опция
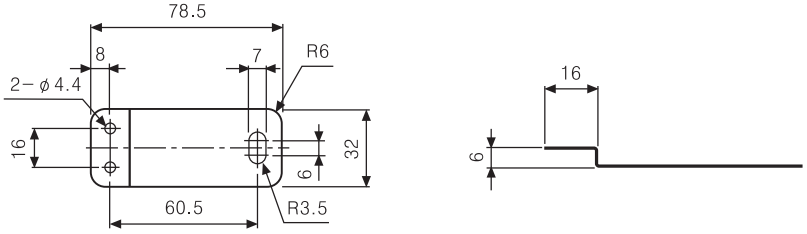
● Кронштейн