Оптоволоконные усилители с цифровой индикацией (серия BF5)

■ Технические характеристики

Тип дисплея		Двойной дисплей			Одинарный дисплей
Модель	NPN-выход с открытым коллектором	**BF5R-D1-N**	**BF5G-D1-N**	**BF5B-D1-N**	**BF5R-S1-N**
	PNP-выход с открытым коллектором	**BF5R-D1-P**	**BF5G-D1-P**	**BF5B-D1-P**	**BF5R-S1-P**
Внешний вид		Новинка **Модель с PNP-выходом** CE			
Источник света		Красный СИД (660 нм, модулированный)	Зеленый СИД (530 нм, модулированный)	Синий СИД (470 нм, модулированный)	Красный СИД (660 нм, модулированный)
Напряжение питания		12–24 В= ±10 %			
Потребляемый ток		Не более 50 мА			
Режим работы		По выбору: на свет/на затемнение			
Выход управления		NPN- или PNP-выход с открытым коллектором: • Напряжение нагрузки не более 24 В=. • Ток нагрузки не более 100 мА. • Остаточное напряжение: NPN – не более 1 В; PNP – не более 3 В			
Электрическая защита		Защита от переполюсовки, сверхтока и перенапряжений			
Время срабатывания		Сверхбыстрое (50 мкс; только модели с двойным дисплеем), быстрое (150 мкс), стандартное (500 мкс), дальнее: 4 мс обнаружение (4 мс)			
Способ индикации		• Уровень падающего света: красный, 4 разряда, 7 сегментов. • Уставка (SV): зеленый, 4 разряда, 7 сегментов. • Индикатор главного выхода: красный СИД			• Уровень падающего света / уставка (SV): красный, 4 разряда, 7 сегментов. • Индикатор главного выхода: красный СИД
Режим отображения		Уровень падающего света, уставка (разрешение 4000/10 000), отображение процентов, макс. и мин. значения, прямое и обратное отображение (только модели с двойным дисплеем)			
Регулировка чувствительности		Ручная настройка, обучающая настройка (автоматическая настройка, настройка по одной точке, настройка по двум точкам, настройка по положению)			Ручная настройка, обучающая настройка (автоматическая настройка)
Подавление перекрестных помех		Смежная установка до 8 усилителей (автоматическая настройка независимо от времени срабатывания)			
Инициализация		Возврат к заводским настройкам			—
Режим энергосбережения		Обычный, режим энергосбережения 1, режим энергосбережения 2			—
Таймер		Выключение, задержка выключения, задержка включения, одиночный импульс			Выключение, задержка выключения на 10 мс, задержка выключения на 40 мс
Сопротивление изоляции		Не менее 20 МОм (при 500 В= по мегомметру)			
Диэлектрическая прочность		1000 В~, 50/60 Гц в течение 1 минуты			
Вибрация		Амплитуда 1,5 мм при частоте 10–55 Гц (в течение 1 мин) по каждой из осей X, Y, Z в течение 2 часов			
Ударная нагрузка		500 м/с^2 (50G) по каждой из осей X, Y, Z 3 раза			
Условия хранения и эксплуатации	Внешняя засветка	Лампа накаливания – не более 3000 люкс; солнечный свет – не более 11 000 люкс (засветка приемника)			
	Температура окружающей среды	-10...+50 °C; хранение: -20...+70 °C			
	Влажность	35–85 % относительной влажности; хранение: 35–85 % относительной влажности			
Степень защиты		IP40 (стандарт МЭК)			
Материалы		Корпус: полибутилентерефталат; крышка: поликарбонат			
Момент затяжки волоконно-оптического кабеля		Не менее 2 кгс			
Комплектующие		Кабель с разъемом: Ø4 мм, 3 жилы, 2 м (AWG 22, диаметр жилы – 0,08 мм, число проволок в жиле – 60, наружный диаметр изолятора – 1,25 мм) боковой соединитель			
Сертификация		CE			
Масса		Приблиз. 20 г			

※Температура и влажность указаны для условий без замерзания и конденсации.

■ Схема выхода управления

● NPN-выход с открытым коллектором

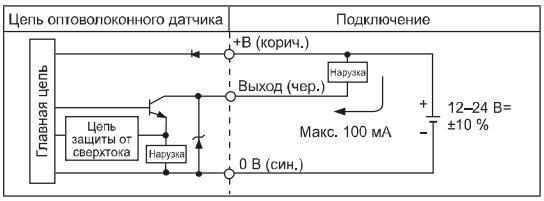

● PNP-выход с открытым коллектором

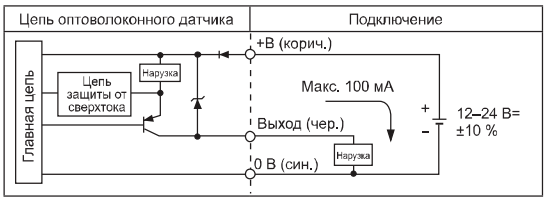

■ Размеры

Размеры указаны в мм

● BF5□-D1-□

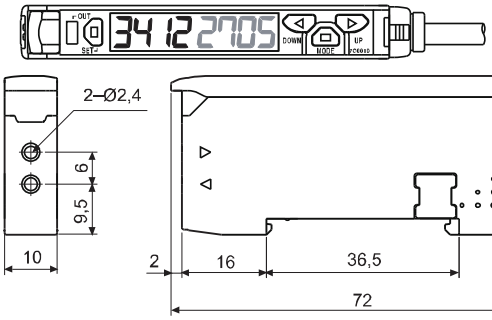

● BF5R-S1-□

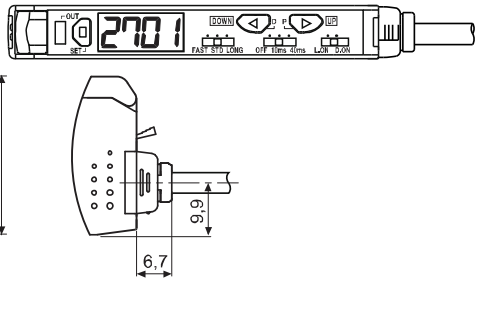

Преобразователи цифровых интерфейсов связи для оптоволоконных усилителей [серия BFC]

■ Технические характеристики

Модель		Транзисторный NPN-вход	Транзисторный PNP-вход
		BFC-N	BFC-P
Внешний вид		CE	
Напряжение питания ※1		12–24 В= ±10 %	
Потребляемый ток		Не более 40 мА	
Вход переключения групп (SW1, SW2)		НИЗК.: 0–1 В; ВЫС.: 5–24 В	
		SW1/SW2: ВВ — ожидание, ВН — ГРУППА 0, НВ — ГРУППА 1, НН — ГРУППА 2	SW1/SW2: НН — ожидание, НВ — ГРУППА 0, ВН — ГРУППА 1, ВВ — ГРУППА 2
Интерфейс связи		RS485, последовательный интерфейс, вход переключения групп	
Скорость передачи данных		1200, 2400, 4800, 9600, 19 200, 38 400 бит/с	
Индикация		• Параметр: красный, 4 разряда 7 сегментов. • Уставка: зеленый, 4 разряда, 7 сегментов. • Индикатор: индикатор отправки данных (красный), индикатор приема данных (зеленый)	
Функции		• Контроль в реальном времени (уровень падающего света, состояния вкл./выкл.). • Поддерживает все функции оптоволоконного усилителя BF5 и настройку параметров с помощью внешнего устройства (ПК, ПЛК)	
Условия хранения и эксплуатации	Температура окружающей среды	-10...+50 °C; хранение: -20...+60 °C	
	Влажность	35–85 % относительной влажности; хранение: 35–85 % относительной влажности	
Вибрация		Амплитуда 1,5 мм при частоте 10–55 Гц (в течение 1 мин) по каждой из осей X, Y, Z в течение 2 часов	
Ударная нагрузка		500 м/с^2 (приблиз. 50G) по каждой из осей X, Y, Z 3 раза	
Степень защиты		IP40 (стандарт МЭК)	
Материалы		Корпус: полибутилентерефталат; крышка: поликарбонат	
Комплектующие		Кабель с разъемом (боковой): Ø4 мм, 3 жилы, 2 м (AWG 22, диаметр жилы – 0,08 мм, число проволок в жиле – 60, наружный диаметр изолятора – 1,25 мм) Боковой соединитель	
Сертификация		CE	
Масса		Приблиз. 15 г	

※1: Электропитание от цепи усилителя, подключенного боковым соединителем.
※Сведения о рабочих условиях окружающей среды приведены для условий без замораживания и конденсации.

■ Размеры
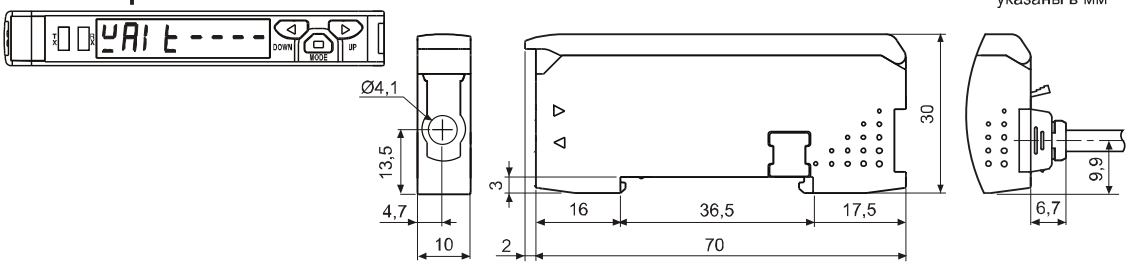
Размеры указаны в мм